Huntkey 航嘉
技术原厂 匠心护航

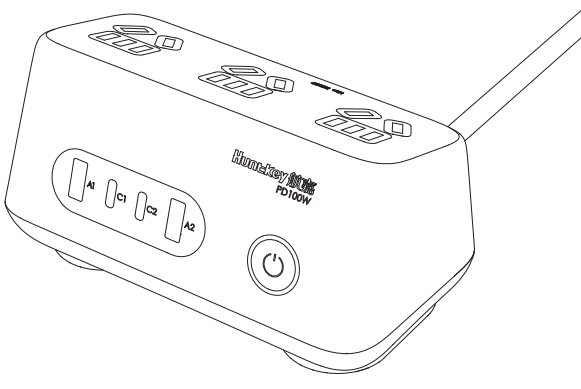

产品使用说明

7口集成桌面充电站
航嘉充吧高能W100

一、产品示意图

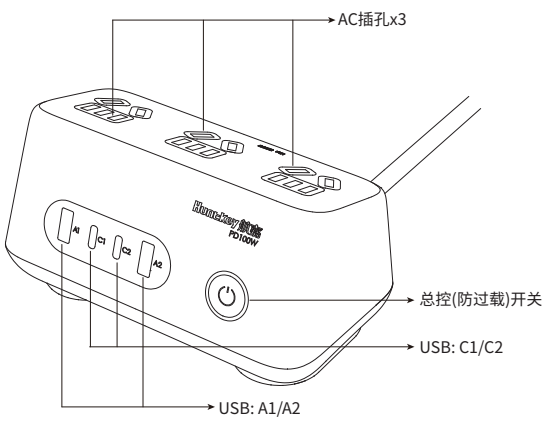

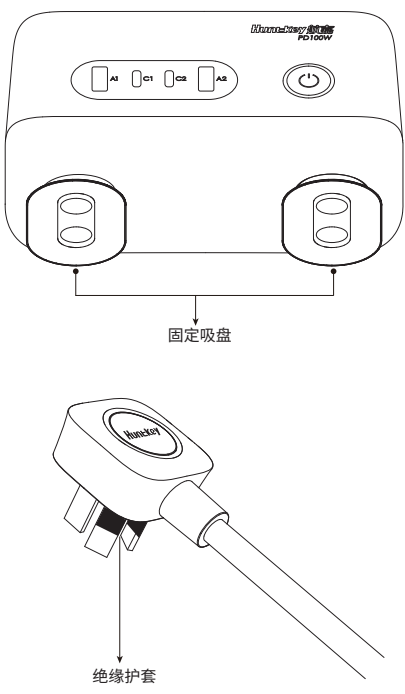

二、产品参数

产品名称:延长线插座(带电源适配器)
型号:SSA307
产品尺寸:136x74x72mm(±3mm)
产品颜色:白色
产品重量:600g±15g
技术参数:2500W MAX 10A MAX,250V~
USB输入:200-240V~ 50/60Hz,2.0A
单口输出: USB-C1/C2输出: 5V⎓3A 或 9V⎓3A 或 12V⎓3A 或 15V⎓3A 或 20V⎓5A(100W Max)
USB-A1/A2输出: 5V⎓3A 或 9V⎓2A 或 12V⎓1.5A(18W Max)
双口输出: USB-C1+USB-C2: 45W+45W (90W Max)
USB-C1+USB-A1: 共享5V⎓3A(15W Max) USB-C2+USB-A2: 共享5V⎓3A (15W Max)
USB-A1+USB-A2: 18W+18W (36W Max) USB-C1+USB-A2: 45W+18W (63W Max)
USB-C2+USB-A1: 45W+18W (63W Max)
三口输出: (USB-C1+USB-A1)+USB-C2: 45W MAX C1+A1: 共享5V⎓3A
(USB-C1+USB-A1)+USB-A2: 18W MAX C1+A1: 共享5V⎓3A
(USB-C2+USB-A2)+USB-C1: 45W MAX C2+A2: 共享5V⎓3A
(USB-C2+USB-A2)+USB-A1: 18W MAX C1+A1: 共享5V⎓3A
四口输出: USB-C1+USB-A1+USB-C2+USB-A2: 15W+15W(30W MAX)
USB总功率输出: 100W MAX

三、包装清单

插线板×1
保修卡×1

四、使用说明

使用环境温度:0~25°C以下非热带地区

五、温馨提示

在使用本产品前请阅读所有指示和警告
1、负载的总功率不得超过本产品的额定功率。
2、禁止将电源线缠绕使用,避免引起电源线过热。
3、不要将本品存储在高温,强光及强磁场环境,不要放置在火源等其他恶劣环境中。
4、产品使用不当,容易造成产品本身损坏或者可能危及人身财产安全。
5、如因消费者违返产品使用说明书使用本产品,造成的人身及财产损害将自行承担一切后果,本公司将不承担任何法律责任。
6、非专业人员严禁分解产品。
7、避免强烈的物理作用,包括敲击、投掷、践踏、挤压等。
8、请将本产品放在远离儿童的地方。
9、使用时请将产品接于有接地的墙壁插座上。
10、由于快充协议识别和智能功率分配,当多端口同时使用时,会中断2~3次后恢复正常充电,这是一种协议分配安全保护,不影响正常充电。
11、本产品建议安全使用年限为5年。
12、勿用湿手触碰插头。
13、勿在潮湿环境中使用。
14、勿用金属异物接触插孔。
15、如出现破损、开裂等老化现象,切勿继续使用。
16、禁止普通延长线插座用于电动自行车充电。

六、电子信息产品有毒有害物质声明

产品中有害物质的名称及含量

有害物质	部件名称				
	PCBA	五金件	开关按键	塑胶外壳	线材
铅(Pb)	×	○	○	○	○
汞(Hg)	○	○	○	○	○
镉(Cd)	○	○	○	○	○
六价铬(Cr VI)	○	○	○	○	○
多溴联苯(PBB)	○	○	○	○	○
多溴二苯醚(PBDE)	○	○	○	○	○
邻苯二甲酸二(2-乙基)己酯(DEHP)	○	○	○	○	○
邻苯二甲酸丁基苄酯(BBP)	○	○	○	○	○
邻苯二甲酸二正丁酯(DBP)	○	○	○	○	○
邻苯二甲酸二异丁酯(DIBP)	○	○	○	○	○

注1:O:表示该有害物质在该部件所有均质材料中的含量均不超出电器电子产品有害物质限制使用国家标准要求。
×:表示该有害物质至少在该部件的某一均质材料中的含量超出电器电子产品有害物质限制使用国家标准要求。
注2:以上未列出的部件,表明其有害物质含量均不超出电器电子产品有害物质限制使用国家标准要求。
技术说明:PCBA中的二极管、三极管中使用的高温焊锡含铅,符合达标管理目录限用物质应用例外清单8.1条款
PCBA中的贴片电阻、二极管等使用的玻璃含铅,符合达标管理目录限用物质应用例外清单8.3.1条款

10年图标是指“环保有效使用期限”,不是产品质量保证期限。电子产品均含有铅、汞、镉等有害物质,一旦超期使用,有毒有害物质将可能因为发生外泄或突变,对环境造成污染,或对人身、财产造成严重损害。“环保使用期限”意味着所有的电子产品都将被要求在此有效期限内使用,超过安全使用年限之后出现的安全风险问题,我们不再对产品质量负责。

使用环境温度:0°C到25°C。
禁止本产品上放置明火火源(如蜡烛)。
如电源线或插头损坏,务必弃置本产品。
如要清洁本产品,请勿使用干布或刷子以外的物品清洁。
插座应该安装在设备附近便于触及的位置。
如果电源出现故障或组件出现故障,维修人员不应维修该电源(可弃置本产品)。

七、保修卡

质保声明:
- 航嘉公司保证消费者购买任何航嘉延长线插座产品在设计、装配、材料和工艺上符合国家的执行标准:

1. 延长线插座符合:GB 1002-2024; GB 2099.7-2024;
2. 延长线插座(带电源适配器)符合: GB 1002-2024; GB 2099.7-2024; GB 4943.1-2022; GB/T 9254.1-2021; GB 17625.1-2022

- 对任何非航嘉公司直接发表的与产品相关的申明,本公司将不承担任何责任。
- 此质保条款仅在中华人民共和国适用。

质保期限:
- 航嘉延长线插座实行 “三包政策”:

1. 七天免费退货、换货、保修
产品自销售之日起 7 日内,发生性能故障,消费者可以选择退货、换货或修理。
2. 十五天免费换货、保修
产品自销售之日起 15 日内,发生性能故障,消费者可以选择换货或修理。
3. 一年保修
“三包有效期” 内,不能正常使用的产品,消费者可凭修理记录和证明,调换同型号同规格的产品或按有关规定退货。

- 销售之日的认定:销售之日指终端用户购买延长线插座取到有效产品购买凭证(发票或收据)的日期;不能提供凭证的,则以出厂标贴日期为准。

质保范围:
以下情况之不属于质保范围之列:
- 未按产品使用说明的要求正确使用、维护、保管而造成损坏的;
- 非承担三包的修理者或者用户本人拆装、改造的;
- 因不可抗力造成损坏的。

以下部分由顾客填写:

购买时间: 年 月 日	购买地点:
用 户 名:	联系电话:
联系地址:	
产品名称:	产品型号:
维修事宜:	
备注:	

八、其它

仅限室内使用

⚠警告: 请遵守安全说明否则会导致起火、触电、损坏或其他伤害。

制造商:深圳市航嘉驰源电气股份有限公司
公司地址:深圳市龙岗区坂田街道雪象村航嘉工业园
服务热线:400-678-8388 网址:www.huntkey.com

追溯码详见外包装

公众号二维码

航嘉商城