R136 车载快速充电器

产品说明书

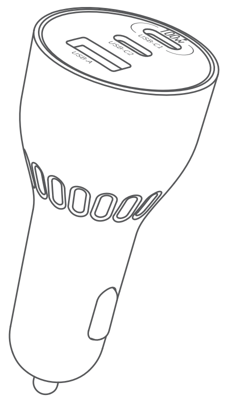

型号：C02

产品介绍

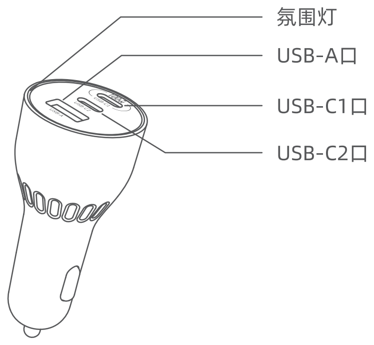

使用入门

- 将车载充电器插入车辆的12V/24V电源插座；
- 将充电线的一端连接到设备的充电端口；
- 将充电线的另一端连接到车载充电器的输出端口（USB-C/USB-A）；
- 充满电后拔下设备。

规格参数

- 名称：136W 车载快速充电器
- 输入：DC 12-24V 14A Max
- 输出：
  USB-A：5V⎓3A, 9V⎓3A, 12V⎓3A
  USB-C1：5V⎓3A, 9V⎓3A, 12V⎓3A, 15V⎓3A, 20V⎓5A
  USB-C2：5V⎓3A, 9V⎓3A, 12V⎓3A, 15V⎓2.4A, 20V⎓1.8A
- 总功率：136W Max
- 尺寸：79*36mm

注意事项

- 本设备不得在高温的环境中使用。
- 禁止在本产品上放置明火火源(如蜡烛)。
- 如要清洁本产品,请勿使用干布或刷子以外的物品清洁。
- 使用电器总功率请勿超过136W。
- 充电完成请及时拔下插头。
- 请将本产品放在儿童触摸不到的地方。
- 请将设备存放在干燥，远离潮湿及腐蚀性物品的地方。

保修卡

尊敬的用户，感谢您使用Huntkey航嘉的产品。为了能更好地为您服务，在购买产品后，请您阅读、填写并妥善保存此保修卡。

用户姓名 ______________________________
用户地址/邮编 ______________________________
联系电话 ______________________________
产品型号 ______________________________
产品序列号 ______________________________
购买日期 ______________________________
发票号码 ______________________________
销售单位名称 ______________________________
销售单位地址/电话 ______________________________

保修说明

消费者通过合法渠道购买的Huntkey航嘉产品，自购机之日起十二个月内如果出现非人为原因造成的故障，可以享受产品保修服务。

为保证您的合法权益，请注意以下事项：

(1) 保修卡应由用户妥善保管，遗失不补，涂改无效。

(2) 本产品若发生非人为原因造成的故障，用户可凭保修卡和购机凭证，在保修期内到指定的维修点进行免费维修。

以下不属于保修服务范围

（1）产品超过保修有效期；
（2）无有效购机凭证，也无法证明所购产品在保修有效期内；
（3）保修卡型号与产品型号不符；
（4）无保修卡或者保修卡被涂改过；
（5）人为因素造成的损坏；

合格证

型号：C02

检验员：02

RoHS

Huntkey航嘉

品牌：Huntkey航嘉
制造商：深圳市航嘉创源科技有限公司
地址：深圳市龙岗区坂田街道雪象村航嘉工业园2#厂房3楼C室
警告：适用于资讯类产品
电话：400-678-8388　　网址：www.huntkey.com
邮箱：huntkey@huntkey.com
中国制造

R136 Car Fast Charger
Manual

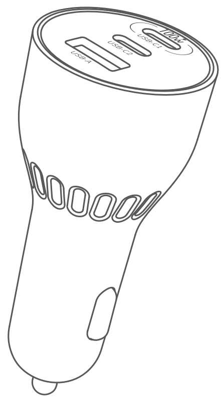

Model: C02

Product Introduction：

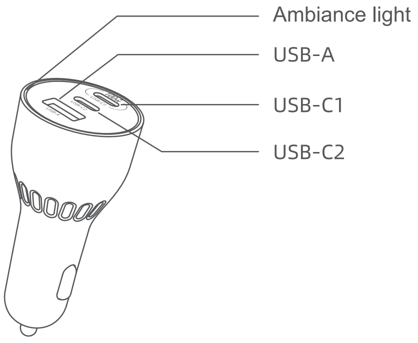

Getting Started：

- Insert the car charger into the vehicle's power outlet (12V/24V) ;
- Plug the charging USB power cable of the device to be charged (such as cell phone, tablet, laptop, etc.) into the USB port of the car charger;
- Please unplug the device when it is fully charged.

Specification：

- Name：136W Triple-Port Ultra Fast Car Charger
- Input：DC 12V-24V 14A Max
- Output：
  USB-A：5V⎓3A, 9V⎓3A, 12V⎓3A
  USB-C1：5V⎓3A, 9V⎓3A, 12V⎓3A, 15V⎓3A, 20V⎓5A
  USB-C2：5V⎓3A, 9V⎓3A, 12V⎓3A, 15V⎓2.4A, 20V⎓1.8A
- Total：136W Max
- Size：79*36mm

Attention：

- Do not use in high-temperature environments.
- Do not place any open flames (such as candles) on this product.
- To clean this product, use only a dry cloth or brush.

- Do not exceed a total power output of 136W when using connected devices.
- Unplug the charger promptly after charging is complete.
- Keep out of reach of children.
- Store the device in a dry place, away from moisture and corrosive substances.

Package contains:

- 1 Charger

Customer Service :

- 12-month warranty
- Lifetime technical support

Warranty description

If there is a failure caused by non-man-made reasons, consumers who purchased Huntkey products through legal channels can enjoy product warranty services within 12 months from the date of purchase.

The following are not covered by warranty services:

- The product exceeds the warranty period;
- There is no valid purchase certificate or no proof that the purchased product is within the warranty period;
- Damage caused by human factors.

Huntkey
Power Your Dream

Shenzhen Huntkey Electric Co., Ltd.
Room C, 3F, 2# Factory building, Huntkey Industrial Park, Xue-Xiang Village, Banxue Road, Bantian, Shenzhen, Guangdong, 518129, PEOPLE'S REPUBLIC OF CHINA
+86-755-8960 6658
HuntkeyGlobal
huntkey@huntkey.com
www.huntkey.com

Made in China