P240笔记本移动电源

使用说明

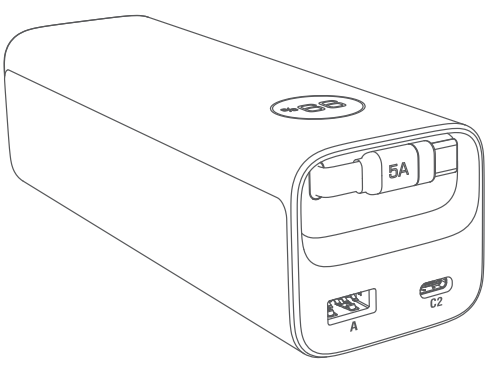

型号: HKE0240A-A

产品概述

本品是移动电源，自带伸缩线，25000mAh,大容量，大功率多口快充，可同时为3台设备同时充电。兼容笔记本电脑、手机、平板等多种设备。

包装清单

移动电源*1
说明书*1

产品参数

额定电池容量：18V 5Ah 90Wh
电芯容量：25000mAh
重量：约1.5KG
尺寸：172.9*50.6*55.3mm
输入(USB-C1线/USB-C2): 5V⎓3A/9V⎓3A/12V⎓3A/15V⎓3A/20V⎓5A 100W MAX
USB-C1线输出: 5V⎓3A/9V⎓3A/12V⎓3A/15V⎓3A/20V⎓5A/28V⎓5A 140W MAX
USB-C2输出: 5V⎓3A/9V⎓3A/12V⎓3A/15V⎓3A/20V⎓5A 100W MAX
USB-A输出: 5V⎓3A/9V⎓3A/12V⎓2.75A 33W MAX
C1+C2: 140W+100W
C1+A: 140W+33W
C2+A: 100W+33W
C1+C2+A: 100W+100W+33W
总输出功率：240W MAX
充电温度：0-40℃
放电温度：-10-40℃

数据均来自Huntkey实验室，测试数据可能会因使用环境、使用方法等因素产生差异。测试数据仅供参考。

产品中有害物质的名称及含量

有害物质	部件名称				
	塑胶外壳	开关按键	电芯	线材	PCBA
铅(Pb)	○	○	○	○	×
汞(Hg)	○	○	○	○	○
镉(Cd)	○	○	○	○	○
六价铬(Cr VI)	○	○	○	○	○
多溴联苯（PBB）	○	○	○	○	○
多溴二苯醚（PBDE）	○	○	○	○	○
邻苯二甲酸二（2-乙基）己酯（DEHP）	○	○	○	○	○
邻苯二甲酸丁基苄酯（BBP）	○	○	○	○	○
邻苯二甲酸二正丁酯（DBP）	○	○	○	○	○
邻苯二甲酸二异丁酯（DIBP）	○	○	○	○	○

注1:O:表示该有害物质在该部件所有均质材料中的含量均不超出电器电子产品有害物质限制使用国家标准要求。
×:表示该有害物质至少在该部件的某一均质材料中的含量超出电器电子产品有害物质限制使用国家标准要求。
注2： 以上未列出的部件，表明其有害物质含量均不超出电器电子产品有害物质限制使用国家标准要求。
技术说明：
PCBA中的二极管、三极管中使用的高温焊锡含铅，符合达标管理目录限用物质应用例外清单8.1条款
PCBA中的贴片电阻、二极管等使用的玻璃含铅，符合达标管理目录限用物质应用例外清单8.3.1条款

产品外观及功能介绍

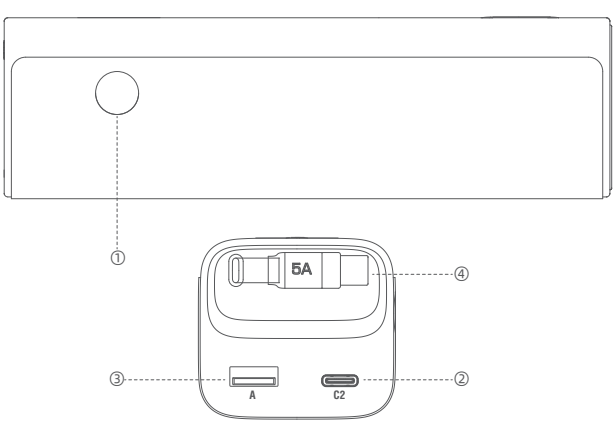

① 按键 ② USB-C2 端口 ③ USB-A 端口 ④ USB-C1 伸缩线

⚠ 安全警示说明

产品使用不当可能导致电池功能失效、严重发热，或者引发起火、爆炸！为避免给您人身财产造成伤害，请严格遵照以下要求保存和使用本产品：
1. 本产品不是玩具，请放置于儿童无法触及的位置，禁止给儿童使用或玩耍以免发生意外。
2. 消费者若使用电源适配器供电，则应购买获得CCC认证并满足标准要求的电源适配器。
3. 请勿重压、敲击本产品并避免使本产品发生严重跌落或强烈震动，如发生这些情况，或有液体渗入/溅入本产品内部，可能导致电池、电路损坏或短路，请立即停止使用并妥善处置。
4. 本产品如发生鼓胀、变形、漏液、容量明显下降等情形，请立即停止使用并妥善处置。
5. 请勿将本产品放置在衣裤口袋、密闭的包内、床上、沙发上等可能影响其散热的地方对其充电或对外放电，并确认本产品在使用中不被衣物、枕头、被褥或其他杂物等覆盖。在长时间给手机等其他设备进行充电时，不要将本产品和手机等其他设备叠放在一起，确保手机和其他设备的良好散热。
6. 严禁拆解、挤压、穿刺本产品或投入水、火中(包括靠近炉灶、暖气等热源)或暴露于温度高于60℃的环境中。
7. 天气炎热时，请勿将本产品放在室外无人的车内或其他阳光暴晒的场所。
8. 本产品中包含锂离子聚合物电池，严禁私自拆开产品外壳，避免造成电池破损或其他危险。
9. 本产品不得作为生活垃圾处理，应将其移交给适用的收集点进行电气和电子设备的回收。
10. 电池在极低的气压下可能导致爆炸或可燃液体/气体的泄漏。
11. 可以使用超过100W的电源适配器为设备充电。请在充电时监控设备和适配器，以免发生意外。

错误使用警告

1. 使用环境：充电温度：0~40℃，放电温度：-10~40℃，贮存温度：-20~45℃(≤3个月)-20-25℃(≤1年)，海拔<3000m，大气压>60.8KPa；
2. 用可能使安全防护失效的错误型号的电池组更换（例如，对某些类型的锂电池组）；
3. 用可能导致爆炸的方式将电池投入火中或加热炉中，或对电池进行机械挤压或切割进行处置；
4. 将电池放置在可能导致电池爆炸或泄露可燃液体/气体的极高温度环境中；
5. 电池承受可能导致电池爆炸或泄露可燃液体/气体的极低气压。

使用注意事项

1. 移动电源存在转化效率，故移动电源电池容量不等同于可充电容量。
2. 在为本产品充电或使用本产品为其他设备充电时，请自行选择适配的充电器和数据线。
3. 对本产品充电过程中，应确保有人在场，外出或长时间离开时请拔除电源。
4. 本产品充满电，或本产品对其他设备充满电后，请及时将连接线拔除，避免长时间处于连接状态产生损耗。
5. 如本产品按键后无电量指示，可能处于保护状态，可连到外部充电器尝试恢复。
6. 长时间不使用本产品时，请使本产品电量保持在约25%-50%范围，存放于阴凉干燥环境。避免于满电或无电的状态下长期保存本产品，以延长电池寿命。
7. 如因消费者违反产品说明书不恰当使用，造成的人身及财产损害将自行承担后果，本公司将不承担任何法律责任。

保修卡

尊敬的用户，感谢您使用Huntkey航嘉的产品。为了能更好地为您服务，在购买产品后，请您阅读、填写并妥善保存此保修卡。

用户姓名 _____

用户地址/邮编 _____

联系电话 _____

产品型号 _____

产品序列号 _____

购买日期 _____

发票号码 _____

销售单位名称 _____

销售单位地址/电话 _____

保修说明

消费者通过合法渠道购买的Huntkey航嘉产品，自购机之日起十二个月内如果出现非人为原因造成的故障，以享受产品保修服务。
为保证您的合法权益，请注意以下事项：
(1) 保修卡应由用户妥善保管，遗失不补，涂改无效。
(2) 本产品若发生非人为原因造成的故障，用户可凭保修卡和购机凭证，在保修期内到指定的维修点进行免费维修。

以下不属于保修服务范围
（1）产品超过保修有效期；
（2）无有效购机凭证，也无法证明所购产品在保修有效期内；
（3）保修卡型号与产品型号不符；
（4）无保修卡或者保修卡被涂改过；
（5）人为因素造成的损坏；



Huntkey航嘉

品牌：Huntkey航嘉
制造商：深圳市航嘉驰源电气股份有限公司
地址：深圳市龙岗区坂田街道雪象村航嘉工业园1#厂房四楼EF区
警告：适用于资讯类产品 中国制造